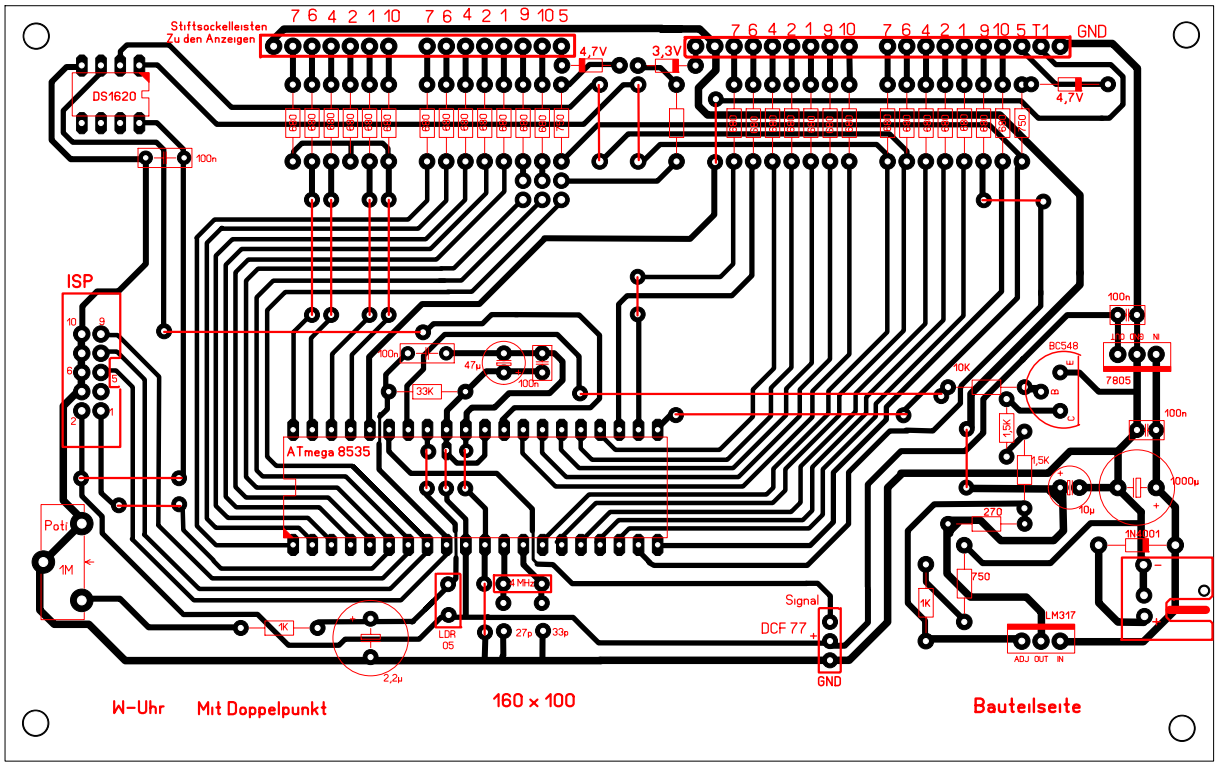
Stiftsockelleisten
Zu den Anzeigen
7 6 4 2 1 10
7 6 4 2 1 9 10 5
7 6 4 2 1 9 10
7 6 4 2 1 9 10 5 T1
GND
4,7V
3,3V
4,7V
DS1620
100n
ISP
ATmega 8535
100n
47µ
10µ
33K
Poti
1M
1K
2,2µ
LDR
05
4 MHz
27p
33p
Signal
DCF 77
GND
10K
BC548
7805
100n
1,5K
1,5K
1000µ
10µ
270
1N4001
750
1K
LM317
ADJ OUT IN
W-Uhr
Mit Doppelpunkt
160 x 100
Bauteilseite